# PH-3515F profilprojektor

## Sorozat 172 - Tartozékok / Méretek

### Alaptartozékok

| No. | Leírás |
|---|---|
| 383228 | Fédő, védő tok |
| 172-184 | Objektív, 10X |
| 512305 | Halogén izzó (24V, 150W), 24V/150W |
| 12BAA637 | Halogén izzó, (24V, 200W) |

### Külön tartozék

| No. | Leírás |
|---|---|
| 172-145 | Objektív, 5X kondenzorrral |
| 172-173 | Objektív, 20X kondenzorrral |
| 172-165 | Objektív, 50X kondenzorrral |
| 172-166 | Objektív, 100X kondenzorrral |
| 172-423 | Megvilágító egység, függőleges |
| 172-116 | Standard skála, 50 mm |
| 172-118 | Leolvasó skála, 200 mm |
| 172-161 | Leolvasó skála, 300 mm |
| 172-286 | Szűrő, zöld szűrő |
| 172-142 | Középtartó |
| 172-143 | Rögzítő, Középtartó |
| 172-144 | Forgó satu, (Max. mdb ø60 mm) |
| 172-234 | V-ülék rögzítővel, (Max. mdb ø50 mm) |
| 172-132 | Rögzítő, függőleges tartó |
| 12AAM027 | Mérőlap készlet (12 db), (512066 - 512077) |
| 12AAF182 | Digitális kijelző tartó, PV-5110 (A) |
| 011534 | Tisztító optikához |
| 174-183D | KA-kijelző 2 tengelyes |
| 332-151 | Sensor, (A) |
| 12AAE671 | Érzékelő csatlakozó tányér ø250 - ø350 mm, Optoeye-200 Attachment A, 250-350 mm |
| 264-156D | QM-Data 200 karos kivitel, (A) |

KA kijelző

QM-Data 200

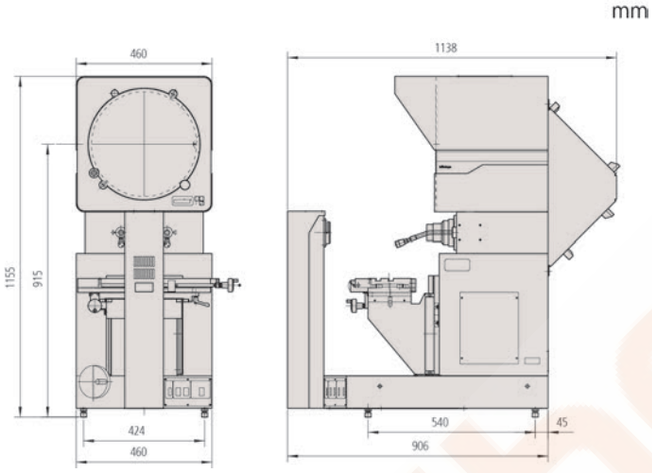


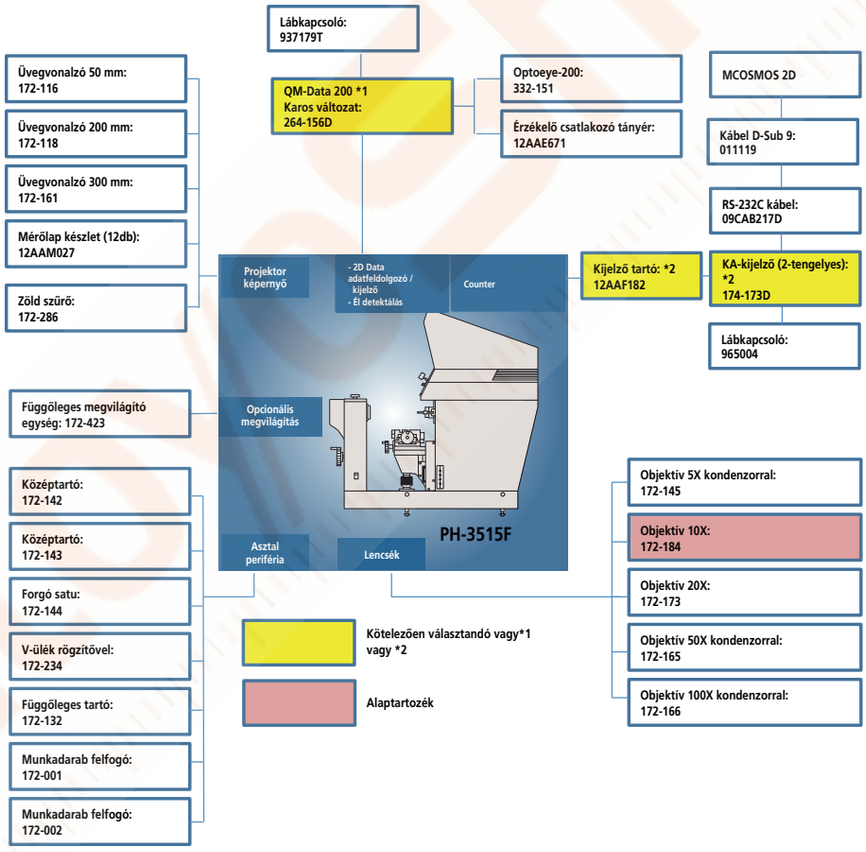


A megadott árak ajánlott kiskereskedelmi árak, melyek 2021. május 31-ig érvényesek. Az árak az érvényben lévő ÁFA összegét nem tartalmazzák. A termék illusztrációk nem kötelező érvényűek. A termékek leírása, illetve paraméterei csak akkor kötelező érvényűek, ha arról kifejezetten külön megállapodás készül.



Mitutoyo