Linear Gauge vékony kivitel LGK

Sorozat 542

Linear Gages SLIM HEAD LGK széleskörű alkalmazhatósággal.
Jellemzői:

- Differencia négyszögjel széles méréstartományban.
- Kis helyigény jellemzi.
- Speciális ellenálló képesség IP-66 védelemmel agresszív alkalmazási környezethez is.
- A kisméretű opto-elektronikus útmérő biztosítja a precíz mérést.
- Golyóscsapáagyazás biztosítja a hosszú élettartamot.

542-156
542-157
542-158

No.	Tartomány [mm]	Pontosság	Mérőerő *1	Felbontás [mm]	Jelosztás [µm]	Max. válaszadási sebesség	Tömeg [g]
542-156	0 - 10	(1,5 + L/50) µm	0,8 N/0,75 N/0,7 N		4	1500	175
542-157	0 - 10	(1,5 + L/50) µm	0,8 N/0,75 N/0,7 N	0,0005	2	1500	175
542-158	0 - 10	(0,8 + L/50) µm	0,8 N/0,75 N/0,7 N	0,0001	0,4	400	175

*1 Orsó lefelé / vízszintesen / felfelé

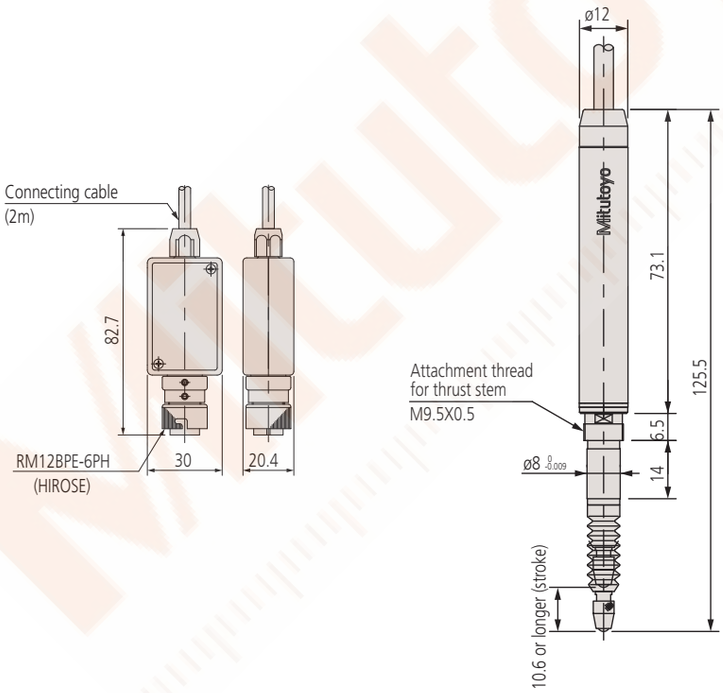

Specifikáció

Skála	Fotoelektromos lineáris útmérő
Szár Ø	8 mm
Tapintó	Ø 3 mm keményfém menet: M 2,5 x 0,45
Kábelhossz	2 m
Tápegység	5 V (4,5 V - 5,2 V), max. 80 mA
Kimeneti jel	90 • • fazis eltolt negyszogjel (RS-422A-nak megfelelő) minimum eltavolsag 200 ns (0,1 µm tipus), 200 ns (0,5 µm tipus), 400 ns (1 µm tipus)
Környezeti feltételek	0° C - 40° C (20% - 80% rel. páratartalom)
Csapágyazás	Lineáris gyolyóscsapágy

Alaptartozékok

No.	Leírás
538610	Csavarkulcs tapintócsúcshoz (10 mm-es modell)

Külön tartozék

No.	Leírás
902434	Hosszabbító kábel (5 m), Linear Gage-hez
902433	Hosszabbító kábel (10 m) Linear Gage-hez
902432	Hosszabbító kábel (20 m) Linear Gage-hez
02ADE230	Pneumatikus mozgató egység (LGF, LGD típushoz), 10 mm
02ADB680	Rögzítő készlet Ø 9,5 mm
542-015	EG egytengelyes kijelző, for Linear Gauge LGF, LGK, LGB,LGM, LGH
542-092-2	EB egytengelyes kijelző, for LGF, LGK, LGB, LG, LGM, LGH
542-075D	EF egytengelyes kijelző, for LGF, LGK, LGB, LG, LGM, LGH
542-071D	EF kéttengelyes kijelző, for LGF, LGK, LGB, LG, LGM, LGH
542-063	EV-kijelző, for LGF, LGK, LGB, LG, LGM, LGH

Tartozékok

No.	Leírás
901312	Standard tapintócsúcs, 7,3mm hosszú, Keményfém, Metrikus
238772	10 mm gumi védőburkolat, 542-222/601/604,575-324

További részletek a Linear Gauge termékprospektusában.

A megadott árak ajánlott kiskereskedelmi árak, melyek 2021. május 31-ig érvényesek. Az árak az érvényben lévő ÁFA összegét nem tartalmazzák. A termék illusztrációk nem kötelező érvényűek. A termékek leírása, illetve paraméterei csak akkor kötelező érvényűek, ha arról kifejezetten külön megállapodás készül.