Mikrométer racsnis dobbal

Sorozat 102

Racsnis dobos mikrométer új mechanizmusa a még megbízhatóbb mérést segíti az egykezes használatnál a kevésbé jártas kezelők számára is.
Jellemzői:

- Racsni funkció a dobban és a gyorstekerőn. Egyszerű és gyors kezelés.
- A racsni segítségével állandó mérőerő mellett végezhető a mérések sorozata.

102-701

102-702

Metrikus

No.	Tartomány [mm]	Skálaosztás	Pontosság [µm]	Tömeg [g]
102-701	0-25	0,01 mm	±2	180
102-707	0-25	0,001 mm	±2	180
102-702	25-50	0,01 mm	±2	270
102-708	25-50	0,001 mm	±2	270

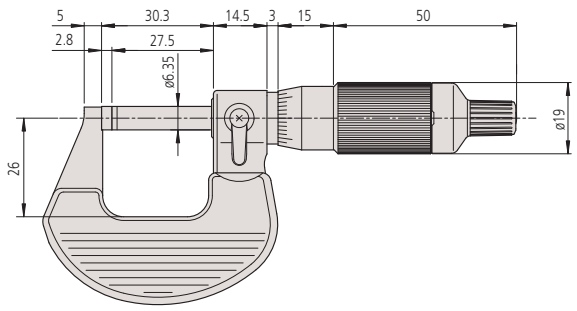

0-25 mm

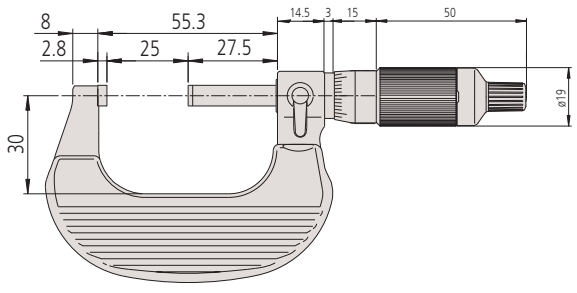

25-50 mm

Színes zárósapka (opció)

Specifikáció

Pontosság	Lásd a specifikációs listát
Skála	Skáladob és hüvely matt krómozású ø 19 mm
Síklapúság	0,6µm
Mérési felület	Keményfém betétes, finomleppelt
Mérőorsó	ø 6,35 mm, orsó menetemelkedés 0,5mm, orsórögzítővel
Mérőerő	5-10 N
Párhuzamosság	2 µm
Szállítva	Dobozban, 25 mm-től beállító etalonnal, gyári bizonyítvánnyal, kulccsal szállítjuk

Külön tartozék

No.	Leírás
04GAA899	Fekete zárósapka
04GAA900	Piros zárósapka
04GAA901	Sárga zárósapka
04GAA902	Zöld zárósapka
04GAA903	Kék zárósapka

Tartozékok

No.	Leírás
04AAB208	Szürke zárókupak

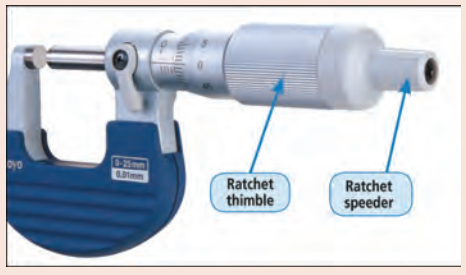

A termékeinket a kereskedelmi ügyfeleink számára értékesítjük. A termék illusztrációk nem kötelező érvényűek. A termékek leírása, illetve paraméterei csak akkor kötelező érvényűek, ha arról kifejezetten külön megállapodás készül. Az ajánlott kiskereskedelmi árakat a katalógushoz tartozó külön árlista tartalmazza.