Mérőórák 20 mm mozgási hosszal Sorozat 2

Sorozat 2

Hagyományos metrikus mérőóra jellemzői:
- Standard típus 20mm elmozdulással
- Dob ø 57 mm, Osztás 0,01 mm

IP64

2050S(B)-60

2050S
2050S-19
2050S-60

2320S-10

Funkciók	Sorozat 2			
	2050SB	2320SB-10	2050SB-60	2050SB-19
Folyamatos skála	●	●	●	●
Ütésálló				●
Nemeskő csapágy	●	●	●	●
IP64			●	
Tompított végpont	●	●	●	●
Tengelyirányú elfordulás számláló		●		

Tartozékok

No.	Leírás
901312	Standard tapintócsúcs
21AZA321	Standard tapintócsúcs

21AZA321 : 2050S-60-hoz (IP modell)

Tartozékokat és tapintócsúcsokat lásd a fejezet végén.

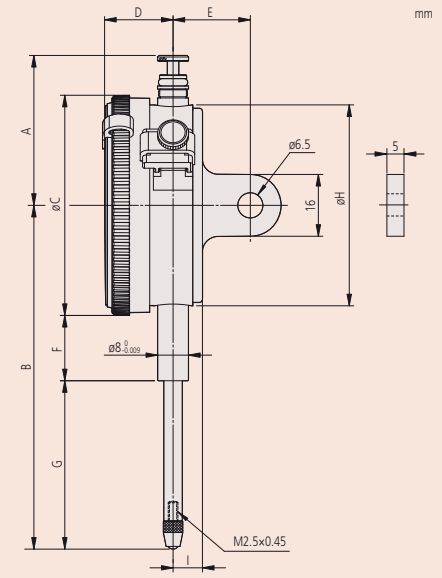

Metrikus

No.	Hátlap füllel	Tartomány [mm]	Tartomány/ford	Mérőerő [N]	Skálaosztás	Skála	Tömeg fül/sík [g]
2050SB	2050S	20	1 mm	0,4 - 2	0,01 mm	0-100 (100-0)	149/140
2050SB-60	2050S-60	20	1 mm	0,4 - 2,5	0,01 mm	0-100 (100-0)	155/146
2050SB-19	2050S-19	20	1 mm	0,4 - 2	0,01 mm	0-100 (100-0)	149/140
2320SB-10	2320S-10	20	1 mm	0,4 - 2	0,01 mm	0-100 (100-0)	150/141

No.	A [mm]	B [mm]	C [mm]	D [mm]	F [mm]	E [mm]	H [mm]	G [mm]	I [mm]
2050SB	38,8	75,2	57	17,7	16,9	20	52	29,8	7,6
2050SB-60	38,8	75,2	57	17,7	12,3	20	52	29,8	7,6
2050SB-19	38,8	75,2	57	17,7	16,9	20	52	29,8	7,6
2320SB-10	38,8	75,2	57	17,7	16,9	20	52	29,8	7,6

No.	DIN 878 (1983)			EN ISO 463					
				Maximális megengedhető hiba				Ismételhetőség	Hiszterézis hiba
	fe µm	fges µm	fu µm	Minden 1/10 fordulat µm	Minden 1/2 fordulat µm	Minden 1 fordulat µm	Tartomány µm	µm	µm
2050SB	25	30	4	6	10	11	20	3	4
2050SB-60	25	30	4	6	10	11	20	3	4
2050SB-19	25	30	4	6	10	11	20	3	4
2320SB-10	25	30	4	6	10	11	20	3	4

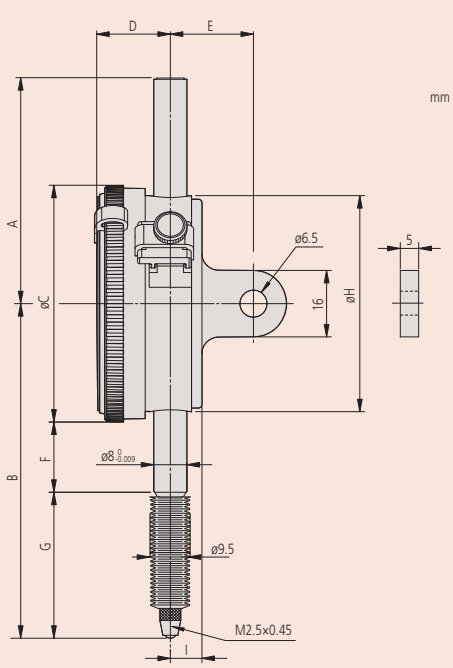

2050SB-60

A termékeinket a kereskedelmi ügyfeleink számára értékesítjük. A termék illusztrációk nem kötelező érvényűek. A termékek leírása, illetve paraméterei csak akkor kötelező érvényűek, ha arról kifejezetten külön megállapodás készül. Az ajánlott kiskereskedelmi árakat a katalógushoz tartozó külön árlista tartalmazza.